TECHNICAL MANUAL

Deutsch

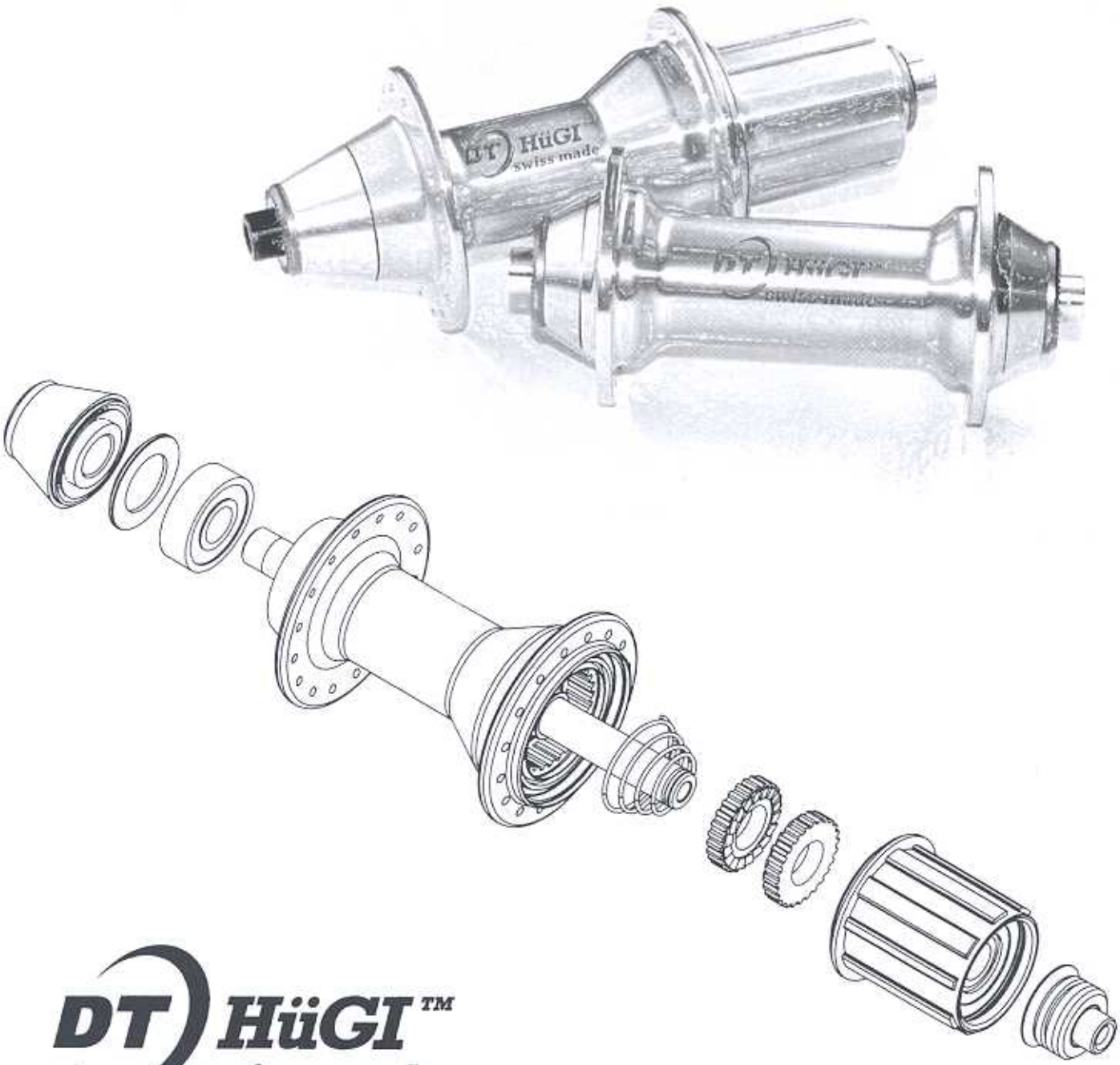

DT HüGI™
swiss made

Inhaltsverzeichnis

Einleitung 2

DT Hügi `98
Montage/ Demontagewerkzeug MTB `98 3
Hinterradnabe Demontage 4
Hinterradnabe Kugellagermontage 6
Montage Dichtung (Nabe/ Rotor) 8
Montage Freilaufkörper 9
Vorderradnabe Demontage 11
Vorderradnabe Montage 12
Ersatzteile 15

DT Hügi `95
Montage/ Demontagewerkzeug MTB `95 18
Hinterradnabe Demontage 19
Hinterradnabe Kugellagermontage 22
Montage Freilaufkörper 24
Vorderradnabe Demontage 26
Vorderradnabe Montage 27
Ersatzteile 29

Garantiebestimmungen 31

Einleitung

Diese Anleitung richtet sich in erster Linie an Fachhändler mit dem entsprechenden technischen Wissen. Sie vermittelt Ihnen die grundlegenden Konstruktionsmerkmale der DT-HüGI Naben sowie Anleitungen zu deren Wartungs- und Revisionsarbeiten. Bitte beachten Sie unbedingt, dass für die notwendigen Unterhaltsarbeiten nur Original DT-HüGI Spezialwerkzeug benutzt werden darf. DT Swiss AG behält sich vor, bei unsachgemässer Wartung jegliche Garantiepflicht abzulehnen.

Aufgrund ständiger Verbesserungen der DT-HüGI Produkte kann es vorkommen, dass die an Sie ausgelieferte Nabe(n) in Einzelheiten von den in dieser Anleitung beschriebenen Ausführung abweichen. Für die neuste Version unserer Servicedokumentation oder bei allfälligen Fragen, wenden Sie sich bitte an die jeweilige Landesvertretung.

Wartung der Naben

Die Wartung der Hinter- und Vorderradnabe muss mindestens einmal jählich durchgeführt werden. Bei regelmässigem Gebrauch in extremen Bedingungen (starker Regen, Schlamm, Transport im Regen) sollte der Freilauf öfter gewartet werden.

Bitte richten Sie Ihre spezielle Aufmerksamkeit auf Hinweise, die unter den folgenden Titeln aufgeführt sind:

ACHTUNG :

Bei nicht befolgen dieser Hinweise wird die Funktion des Freilaufes eingeschränkt und es kann zu Verletzungen mit schwerwiegenden Folgen und zum Verlust der Produktegarantie führen.

Montage-/ Demontagewerkzeug `98

Pos.	Bezeichnung	Artikelnummer
1	Lange Hinterrad-Montagebuchse	vwxxxx005017
2	Kurze Hinterrad-Montagebuchse	vwxxxx005016
3	Vorderrad-Montagebuchsen	vwxxxx005008
4	Montagewerkzeug Dichtung `98	vwxxxx005018
5	Schraubenzieher (spezial)	vwxxxx005019
6	Mehrzweckfett (ASEOL Aquares LT 810-61)	vFettmzweck
7	DT-Hügi Spezialfett MOLYKOTE TP 42 (mit 5% Mineraloelzusatz)	vFett20
8	Achsenhalter (Park Tool)	---
9	Kunststoffhammer	---

Werkzeugsatz für `98er Nabe (Pos. 1-7)	vwxxxx98Satz

Hinterradnabe `98 Demontage

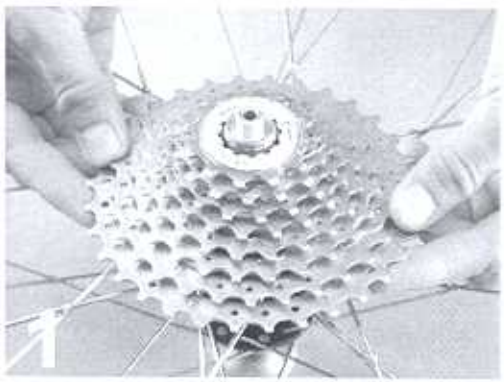

1. Rotor mit montierter Kassette von Hand entfernen.

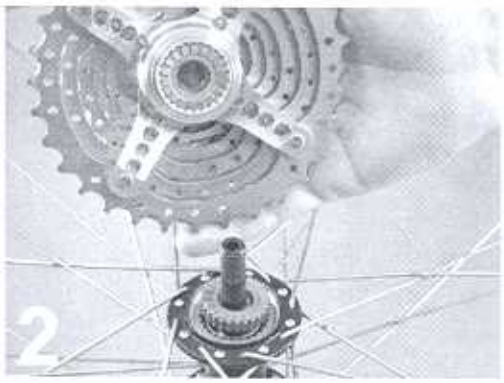

2. Zahnscheibe, Distanzhülse und Feder aus dem Nabengehäuse entfernen.

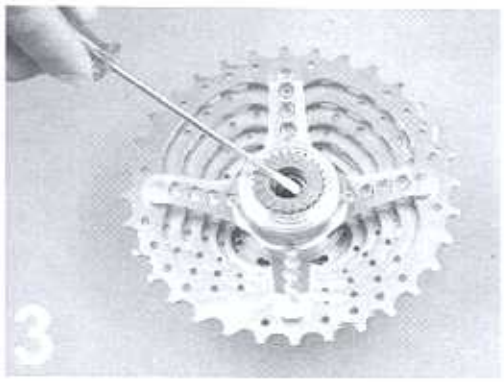

3. Zweite Zahnscheibe mit Hilfe eines kleinen Schraubenziehers aus dem Rotor entfernen.

4. Dichtung mit dem Spezialschraubenzieher entfernen.

   Nur abgenutzte oder defekte Dichtung entfernen.

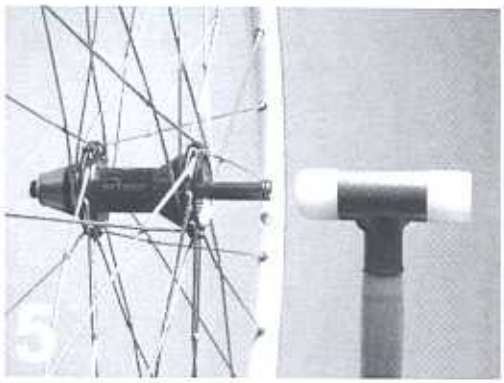

5. Achse mit Hilfe eines Kunststoffhammers aus dem Gehäuse herausschlagen.

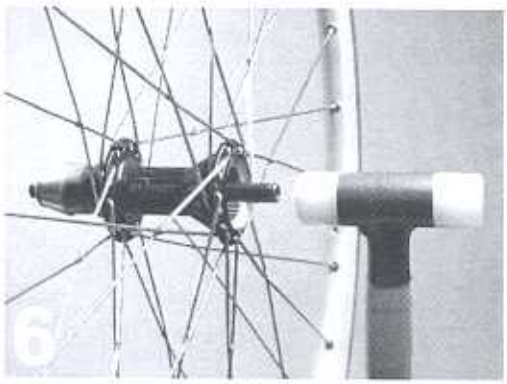

6. Achse aus dem Gehäuse entfernen.

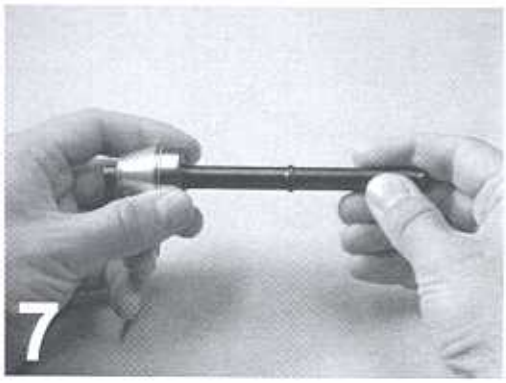

7. Endanschlag, Abdeckscheibe und Kugellager von der Achse schieben.

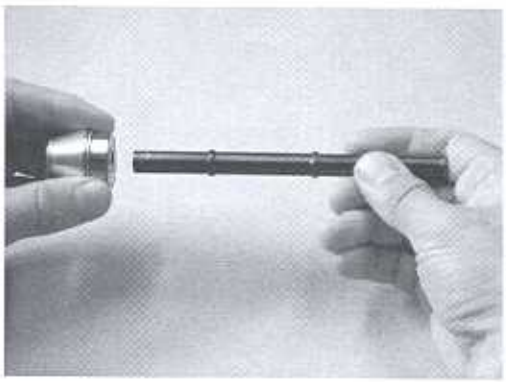

ACHTUNG :

Alle Einzelteile müssen gereinigt, und auf ihren einwandfreien Zustand hin untersucht werden. Stellen Sie Risse oder äussere Beschädigung fest, dürfen diese Teile keinesfalls wieder eingesetzt werden, sondern müssen umgehend durch DT Hügi Originalteile ersetzt werden.

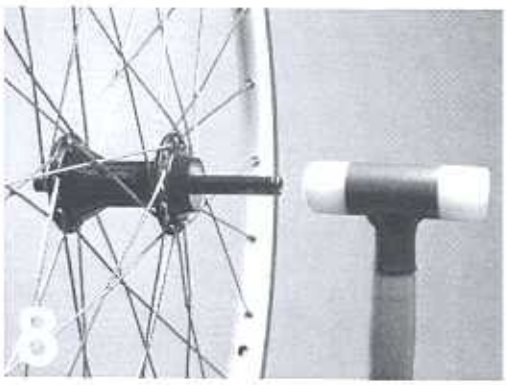

8. Schieben Sie die demontierte Achse 180° gedreht in das Nabengehäuse ein, bis die Achsschulter am Kugellager ansteht.
Das zweite Kugellager mit Hilfe des Kunststoffhammers herausschlagen.

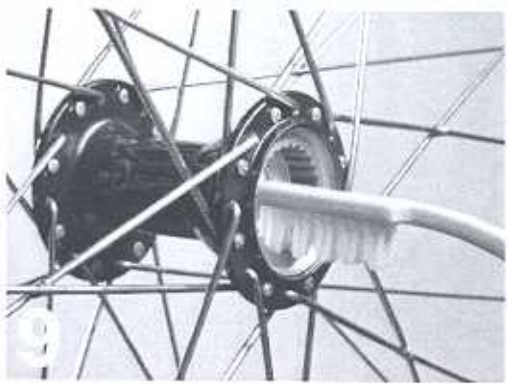

9. Das alte Schmierfett im Nabengehäuse muss mit einer Zahnbürste gründlich entfernt werden (Reinigungsmittel verwenden).

Hinterradnabe `98 Kugellagermontage

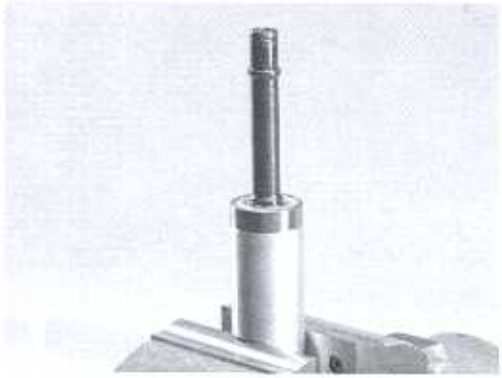

1. Lange Hinterrad-Montagebuchse in einen Schraubstock spannen. Neues Kugellager 6000 (graue Seite nach Innen) und kürzere Seite der Hinterradachse in die Buchse schieben.

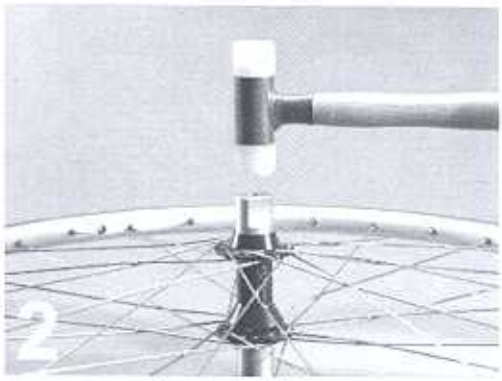

2. Laufrad mit der Antriebsseite auf die Achse stecken. Die kurze HR-Montagebuchse auf der gegenüberliegenden Seite auf die Achse schieben.
   Mit Hilfe des Kunststoffhammers das erste Kugellager einpressen.

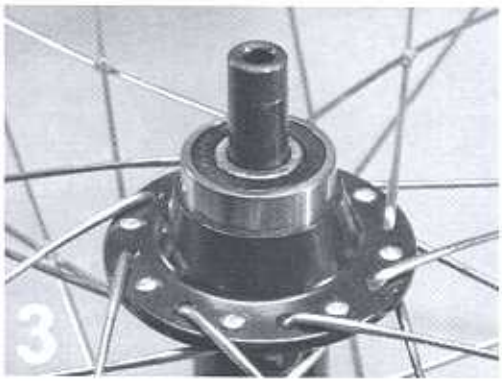

3. Die HR-Achse etwa 10mm herausziehen. Zweites Kugellager 6000 (schwarze Seite nach Aussen) auf die Achse schieben.

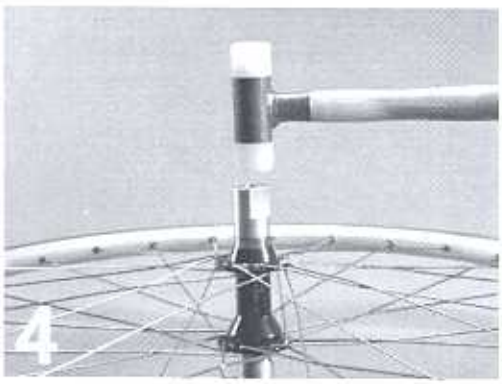

4. Die kurze HR-Montagebuchse auf die Achse schieben. Mit Hilfe des Kunststoffhammers das zweite Kugellager 6000 einpressen. Kurze HR-Montagebuchse entfernen.

   Beim Drehen der Achse darf kein unregelmässiger Widerstand spürbar sein.
   Ziehen und drücken Sie an der Achse um festzustellen ob kein seitliches Spiel vorhanden ist.

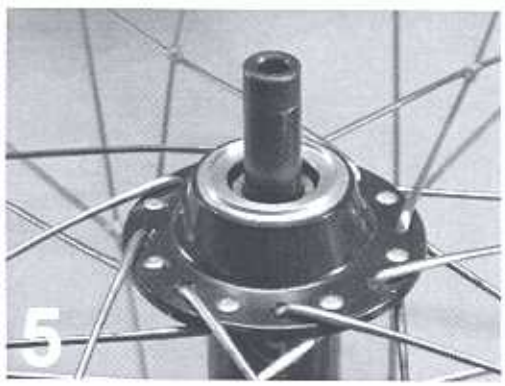

5. Abdeckscheibe links mit dem Rand nach Oben auf das Kugellager legen.

6. Montagewerkzeug für die Rotordichtung umgedreht (Rand nach Oben) auf die Achse schieben.

7. Die kurze HR-Montagebuchse auf das Montagewerkzeug für die Rotordichtung schieben.

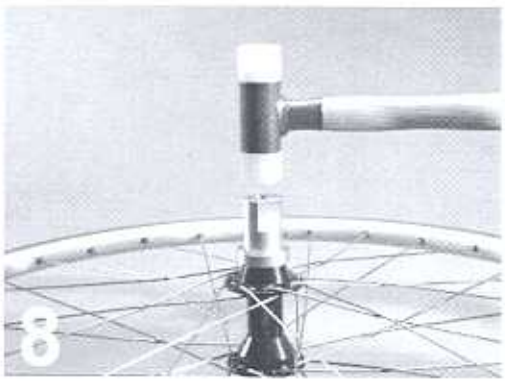

8. Mit Hilfe des Kunststoffhammers die linke Abdeckscheibe einpressen.

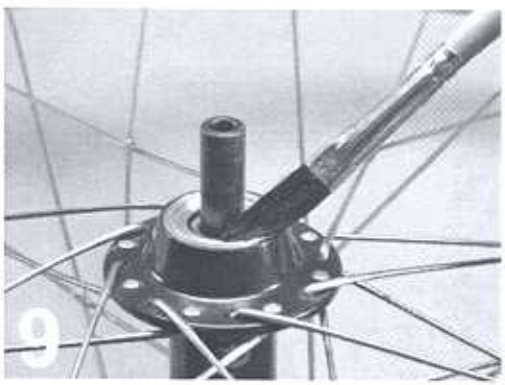

9. Die kurze HR-Montagebuchse und das Montagewerkzeug entfernen.
Mit einem Pinsel die Abdeckscheibe einfetten (handelsübliches Mehrzweckfett verwenden).

10. Linker Endanschlag und V-Dichtung gut reinigen und einfetten (handelsübliches Mehrzweckfett verwenden) und von Hand auf die Achse montieren.

Montage Dichtung Nabe / Rotor `98

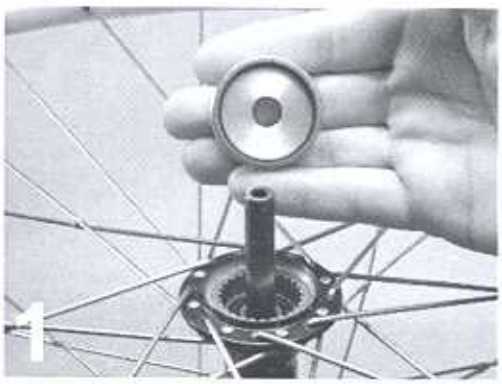

1. Die neue Dichtung auf das Montagewerkzeug für die Rotordichtung montieren.

2. Montagewerkzeug für die Rotordichtung auf die Achse schieben.

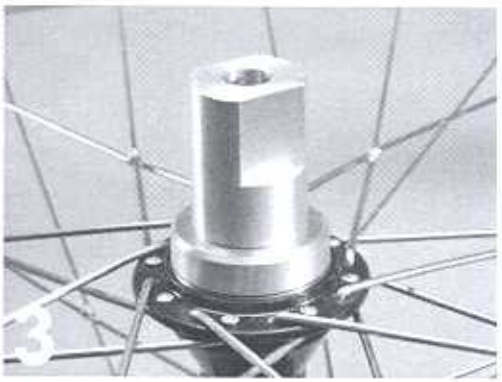

3. Kurze HR-Montagebuchse auf die Achse stecken.

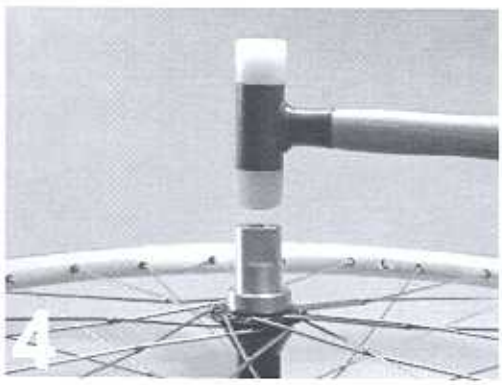

4. Dichtung mit Hilfe des Kunststoffhammers in das Gehäuse einpressen.

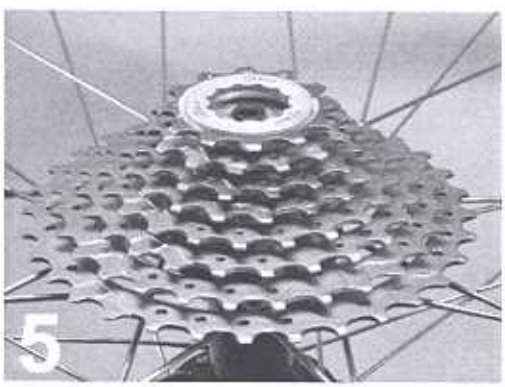

Montage Freilaufkörper `98

1. Die gereinigte Verzahnung im Gehäuse leicht einfetten (DT Hügi Spezialfett verwenden).

2. Distanzhülse über die Achse bis ans Kugellager schieben.
   Feder einsetzen (grosser Durchmesser auf Lagerring). Die Feder muss nach dem Einsetzen um ca.180° nach links gedreht werden, damit sie auf dem Lagerring aufliegt.

Zahnscheiben

Zahnscheiben sorgfältig mit einem trockenen Lappen reinigen. Beide Zahnscheiben müssen untersucht werden. Stellen Sie dabei eine Beschädigung fest, müssen sie umgehend mit DT Hügi Originalteilen ersetzt werden.
Zahnscheiben gleichmässig mit **WENIG FETT** einfetten.

ACHTUNG :

Den Freilauf nicht mit normalem Fett einfetten, da dies die Funktion der Stirnradverzahnung beeinträchtigt. Ausschliesslich das von DT Hügi empfohlene Spezialfett verwenden.

Bevor Sie die Zahnscheibe in den Rotor legen, müssen die Kugellager im Rotorgehäuse auf Ihren einwandfreien Lauf untersucht werden. Sollte ein Kugellager nicht in Ordnung sein muss der Rotor mit einem neuen oder einem Austauschrotor ersetzt werden.

3. Eine Zahnscheibe mit der Verzahnung nach Aussen in den Rotor einlegen.

4. Die zweite Zahnscheibe auf die bereits vormontierte Zahnscheibe legen.

5. Rotor mit Kassette und vormontierten Zahnscheiben auf die Achse stecken.

6. Rechter Endanschlag und V-Dichtung gut reinigen und einfetten (handelsübliches Fett verwenden).

7. Endanschlag rechts auf die Achse stecken und von Hand aufdrücken.

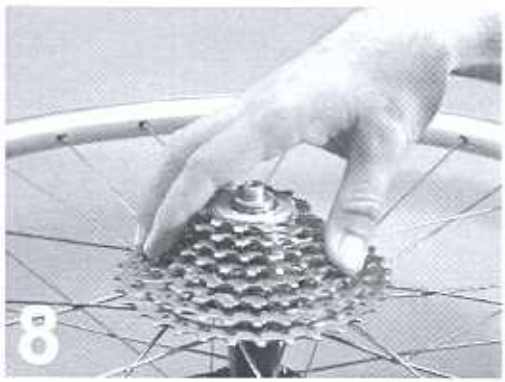

8. Nach der Montage der Nabe muss eine Funktionsprüfung erfolgen, indem man ruckartig an der Kassette (Rotor) dreht.

ACHTUNG :

Wenn die Zahnscheiben nicht einrasten, ist möglicherweise zuviel Fett im Freilauf vorhanden oder es wurde ein falsches Fett verwendet. In diesem Fall etwas Fett entfernen, resp. das richtige Fett verwenden.

Vorderradnabe `98 Demontage

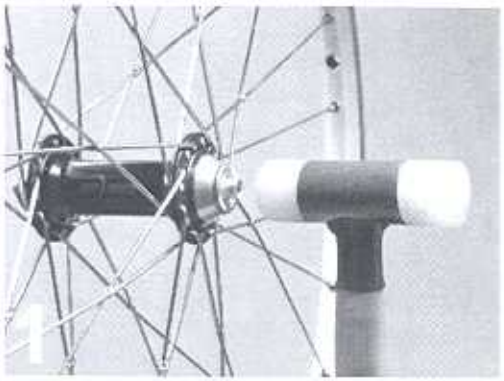

1. Achsenende mit Hilfe eines Kunststoffhammers bis an den Endanschlag schlagen.

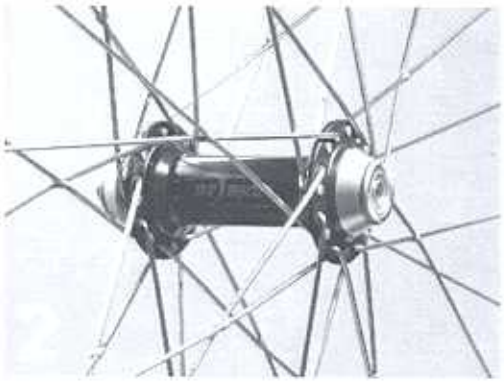

2. Endanschlag von Hand entfernen.

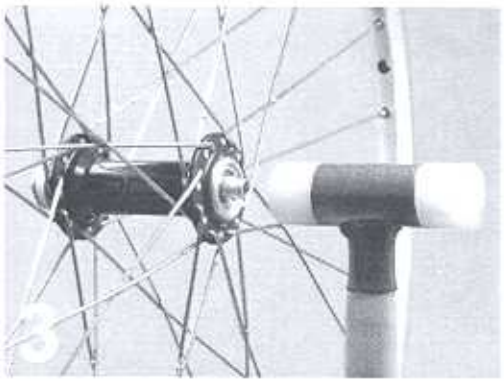

3. Achse mit Hilfe eines Kunststoffhammers aus dem Gehäuse schlagen.

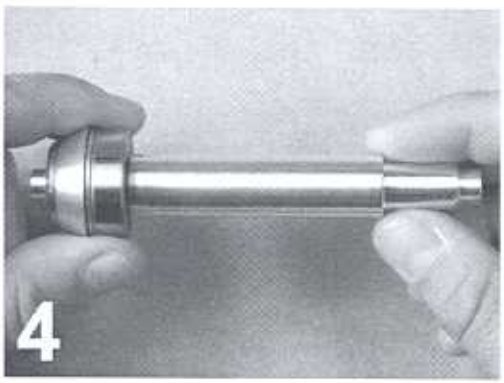

4. Endanschlag, Abdeckscheibe und Kugellager von der Achse schieben.

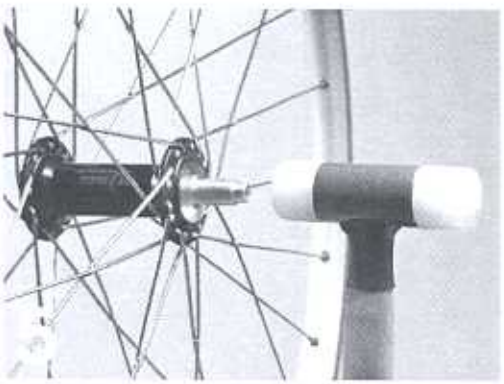

5. Achse wieder in das Gehäuse stecken, und das zweite Kugellager aus dem Gehäuse schlagen.

ACHTUNG :

Alle Einzelteile müssen gereinigt, und auf ihren einwandfreien Zustand hin untersucht werden. Stellen Sie Risse oder äussere Beschädigung fest, dürfen diese Teile keinesfalls wieder eingesetzt werden, sondern müssen umgehend durch DT Hügi Originalteile ersetzt werden.

Vorderradnabe `98 Montage

1. VR-Montagebuchse in einen Schraubstock spannen. Neues Kugellager 6001 (schwarze Seite nach Innen) mit VR-Achse in die Buchse schieben.

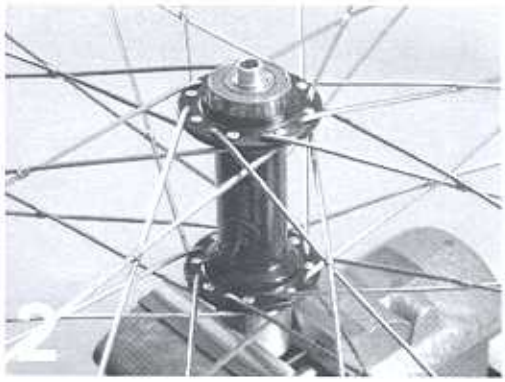

2. Laufrad auf die Achse schieben. Zweites Kugellager 6001 (schwarze Seite nach Innen) auf die Achse schieben.

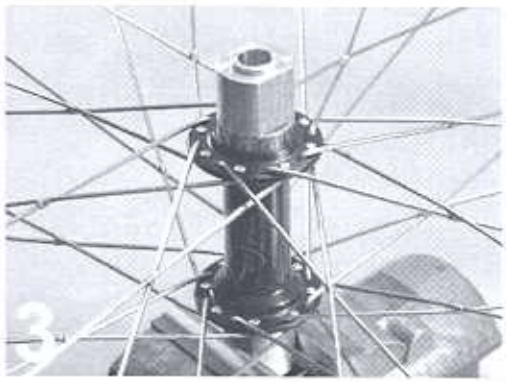

3. Mit der zweiten VR-Montagebuchse die Achse zentrieren.

4. Mit Hilfe eines Kunststoffhammers beide Kugellager einpressen.

Beim Drehen der Achse darf kein unregelmässiger Widerstand spürbar sein.
Ziehen und drücken Sie an der Achse um festzustellen ob kein seitliches Spiel vorhanden ist.

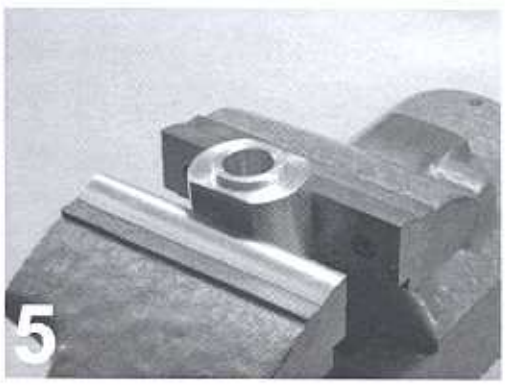

5. Laufrad aus der VR-Montagebuchse ziehen. Die VR-Montagebuchse im Schraubstock umdrehen (Rand muss nach Oben schauen).

6. Abdeckscheibe mit Rand nach Unten auf die VR-Montagebuchse legen.
   Laufrad auf die VR-Montagebuchse stecken. Zweite Abdeckscheibe mit Rand nach Aussen auf das Gehäuse legen.

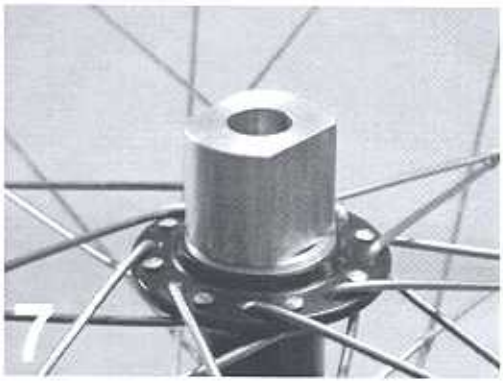

7. Zweite VR-Montagebuchse auf die Achse stecken.

8. Mit Hilfe eines Kunststoffhammers die beiden Abdeckscheiben einpressen.

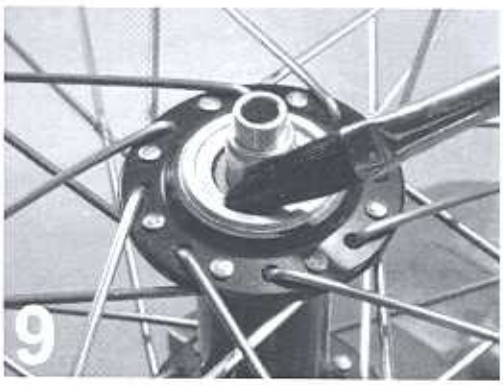

9. Die VR-Montagebuchse entfernen. Mit einem Pinsel beide Abdeckscheiben gut einfetten (handelsübliches Mehrzweckfett verwenden).

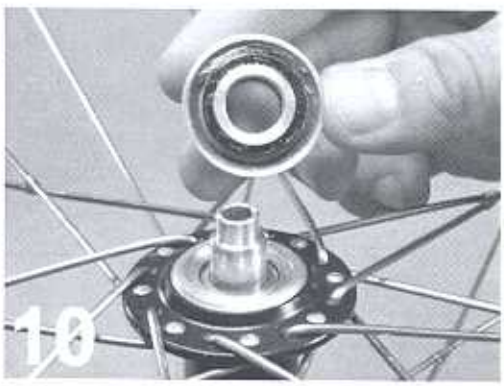

10. Endanschläge und V-Dichtung gut reinigen und einfetten (handelsübliches Mehrzweckfett verwenden).

11. Endanschlag auf Achse stecken.

Ersatzteilliste Hinterrad MTB `98

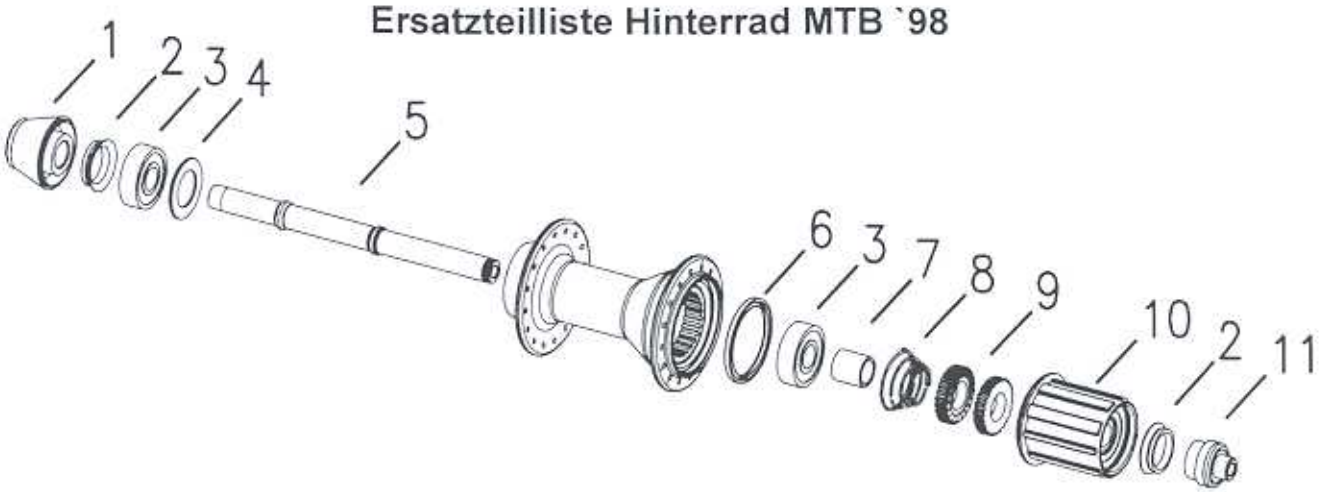

Pos.	Bezeichnung	Artikelnummer
1	HR-Endanschlag 135mm (links) `98	vehmxx001204
2	V-Dichtung V 16	vxrxxx001030
3	Kugellager 6000	vxrxxx001002
4	HR Abdeckscheibe (links) `98	vxrxxx001029
5	HR-Achse 135mm `98	vx5mxx001207
6	Dichtung Nabe/Rotor `98	vxrxxx001031
7	Distanzbuchse 13,5mm (Stahl)	vxrxxx001003
8	Spiraldruckfeder	vxrxxx001008
9	Zahnscheibe	vxrxxx001006
10	Rotor `98 Aluminium	vxhxax001033
	Rotor `98 Stahl	vxhxsx001034
11	HR-Endanschlag rechts `98 (Rotor)	vehxxx001035

Ersatzteilliste Vorderrad MTB `98

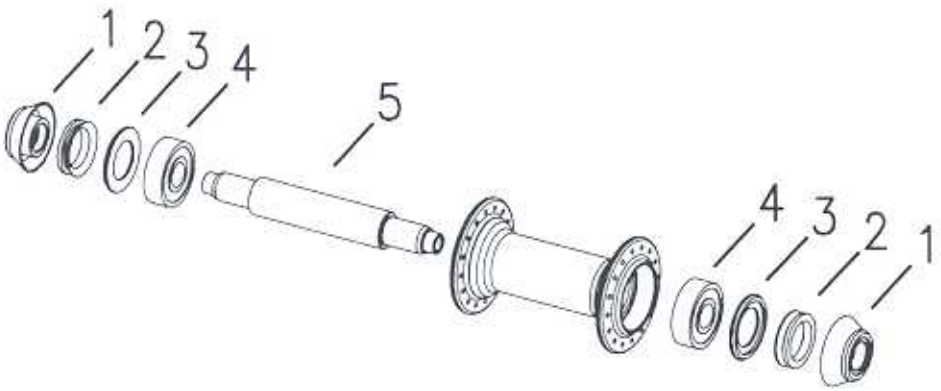

Pos.	Bezeichnung	Artikelnummer
1	VR-Endanschlag MTB`98	vehmxx003025
2	V-Dichtung V 16	vxrxxx001030
3	VR-Abdeckscheibe `98	vxrmxx003019
4	Kugellager 6001	vvrmxx003005
5	VR-Achse MTB	vvrmxx003002

Ersatzteilliste Hinterrad Strasse `98

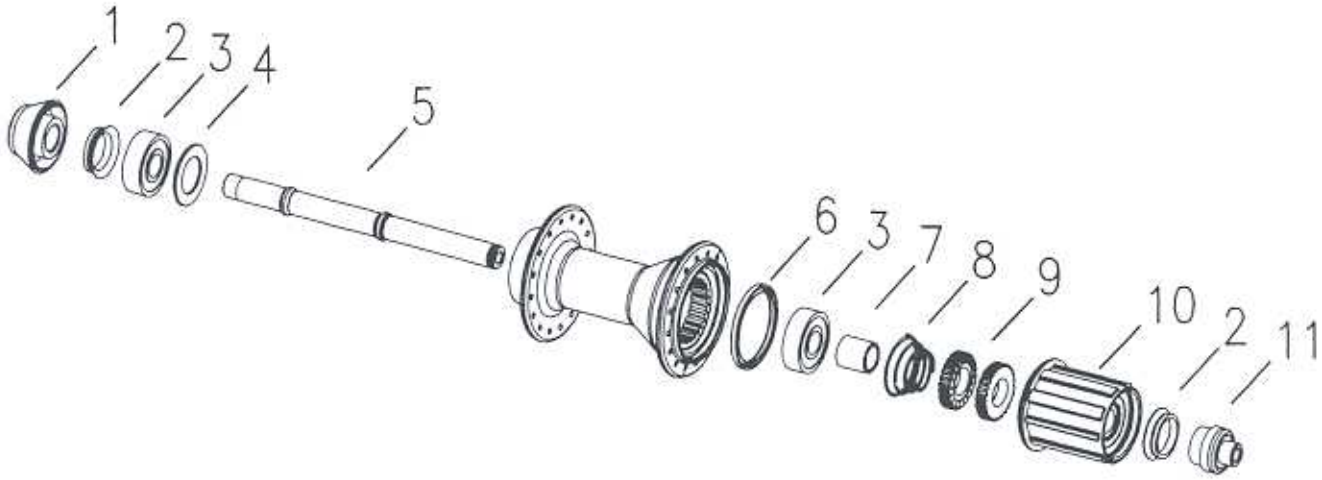

Pos.	Bezeichnung	Artikelnummer
1	HR-Endanschlag 130mm (links) `98	vehsxx001051
2	V-Dichtung V 16	vxrxxx001030
3	Kugellager 6000	vxrxxx001002
4	HR Abdeckscheibe (links) `98	vxrxxx001029
5	HR-Achse 130mm `98	vx3sxx001050
6	Dichtung Nabe/Rotor `98	vxrxxx001031
7	Distanzbuchse 13,5mm (Stahl)	vxrxxx001003
8	Spiraldruckfeder	vxrxxx001008
9	Zahnscheibe	vxrxxx001006
10	Rotor `98 Aluminium	vxhxax001033
	Rotor `98 Stahl	vxhxsx001034
11	HR-Endanschlag (Rotor) rechts `98	vehxxx001035

Ersatzteilliste Vorderrad Strasse `98

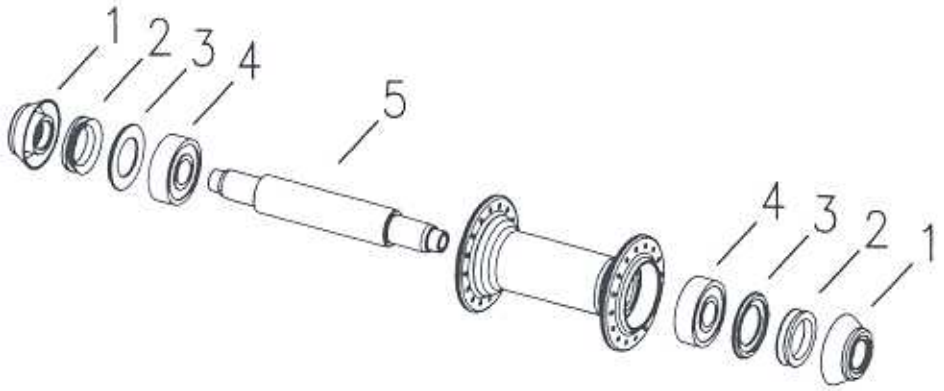

Pos.	Bezeichnung	Artikelnummer
1	VR-Endanschlag MTB`98	vehmxx003025
2	V-Dichtung V 16	vxrxxx001030
3	VR-Abdeckscheibe `98	vxrmxx003019
4	Kugellager 6001	vvrmxx003005
5	VR-Achse MTB	vvrmxx003002

Ersatzteilliste Hinterrad Disc Brake `98

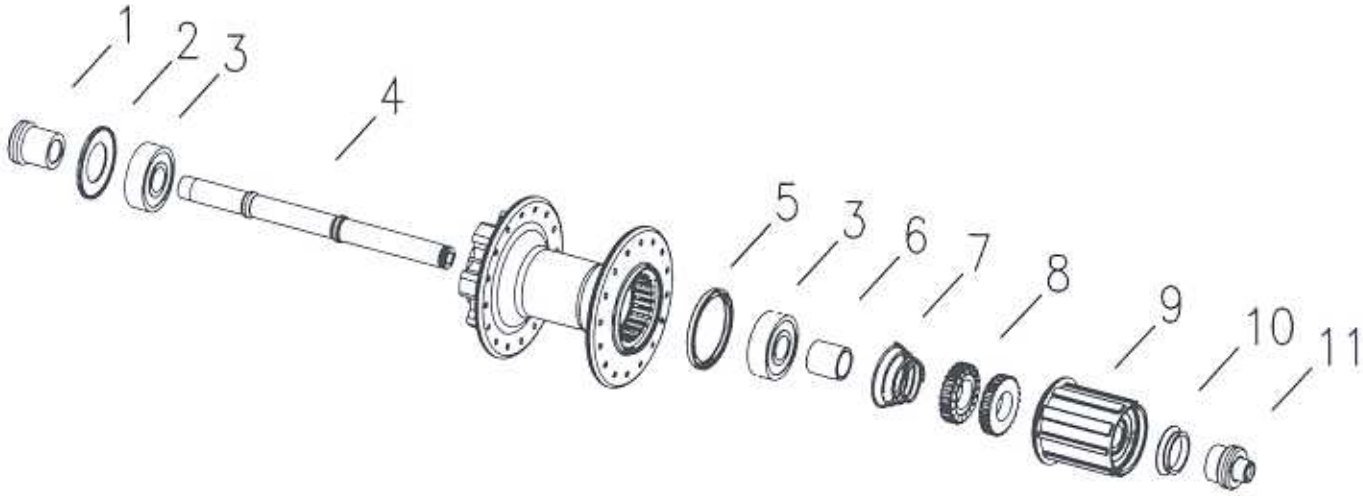

Pos.	Bezeichnung	Artikelnummer
1	HR-Endanschlag Disc Brake (links)	vehdxx001449
2	HR-Abdeckscheibe (Nabengehäuse)	vxrxxx001016
3	Kugellager 6000	vxrxxx001002
4	HR-Achse 135mm `98	vx5mxx001207
5	Dichtung Nabe/Rotor `98	vxrxxx001031
6	Distanzbuchse 13,5mm (Stahl)	vxrxxx001003
7	Spiraldruckfeder	vxrxxx001008
8	Zahnscheibe	vxrxxx001006
9	Rotor `98 Aluminium	vxhxax001033
	Rotor `98 Stahl	vxhxsx001034
10	V-Dichtung V 16	vxrxxx001030
11	HR-Endanschlag (Rotor) rechts `98	vehxxx001035

Ersatzteilliste Vorderrad Disc Brake `98

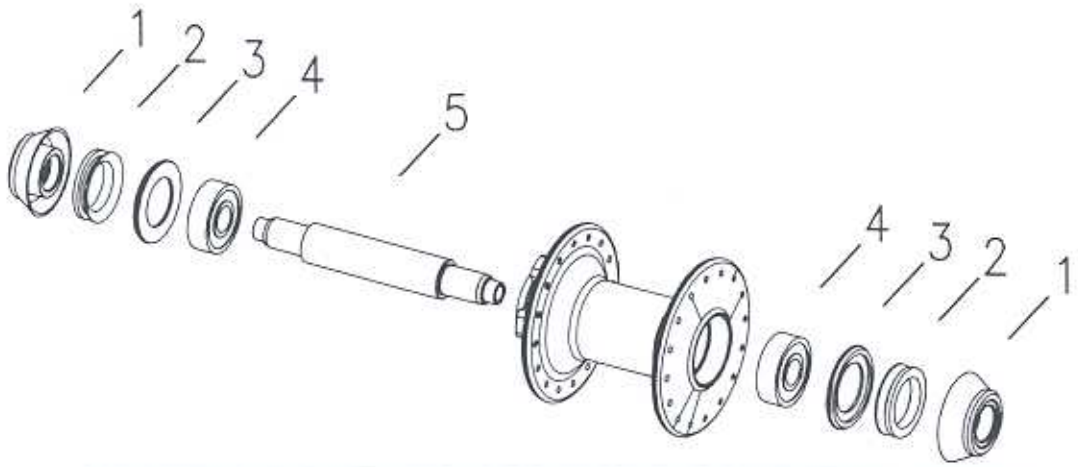

Pos.	Bezeichnung	Artikelnummer
1	VR-Endanschlag MTB`98	vehmxx003025
2	V-Dichtung V 16	vxrxxx001030
3	VR-Abdeckscheibe `98	vxrmxx003019
4	Kugellager 6001	vvrmxx003005
5	VR-Achse MTB	vvrmxx003002

Montage-/ Demontagewerkzeug `95

Pos.	Bezeichnung	Artikelnummer
1	Lange Hinterrad-Montagebuchse	vwxxxx005017
2	Kurze Hinterrad-Montagebuchse	vwxxxx005016
3	Vorderrad-Montagebuchsen	vwxxxx005008
4	Montagewerkzeug Dichtung `98	vwxxxx005018
5	Schraubenzieher (spezial)	vwxxxx005019
6	DT-Hügi Schraubenschlüssel 17mm	vwxxxx005014
7	Montagewerkzeug für Dichtung `95	vwxxxx005003
8	Mehrzweckfett (ASEOL Aquares LT 810-61)	vFettmzweck
9	DT-Hügi Spezialfett MOLYKOTE TP 42 (mit 5% Mineraloelzusatz)	vFett20
10	Achsenhalter (Park Tool)	---
11	Kunststoffhammer	---

Werkzeugsatz für `95 und `98er Naben (Pos. 1-9)	vwxxxx95Satz

Hinterradnabe `95 Demontage

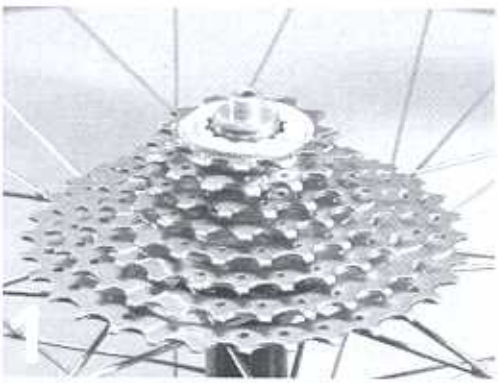

1. Kassette vom Rotor entfernen.

2. Endanschlag links von Hand oder mit Hilfe eines Schraubstockes entfernen.

3. Achse mit Park Tool (oder ähnlichem) Achsenhalter festhalten.

4. Endanschlag mit Schraubenschlüssel (17mm) lösen und Unterlagsscheibe (zwischen Endanschlag und Rotor) entfernen.

5. Rotor entfernen.
   Zahnscheibe, Feder und Distanzhülse aus Gehäuse entfernen.

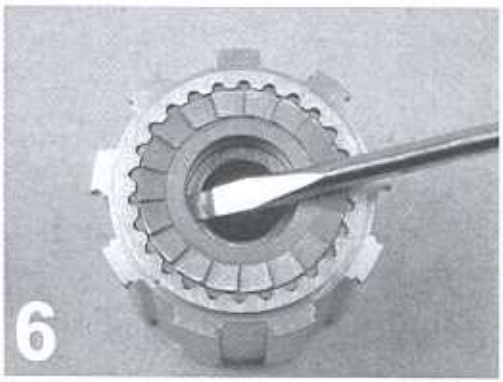

6. Zahnscheibe mit Hilfe eines Schraubenziehers aus dem Rotor entfernen.

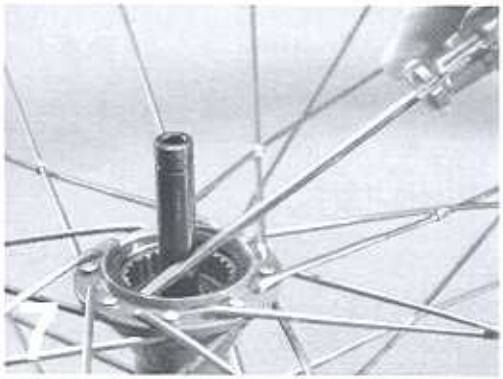

7. Dichtung mit Schraubenzieher entfernen.

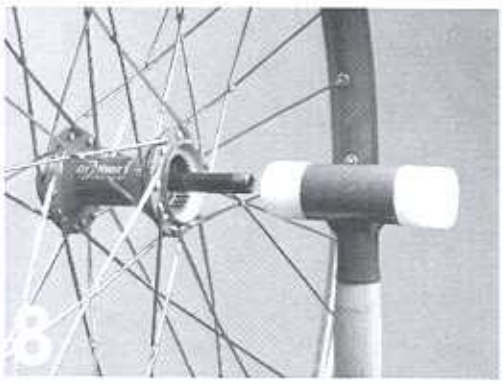

8. Achse mit einem Kunststoffhammer aus dem Gehäuse herausschlagen.

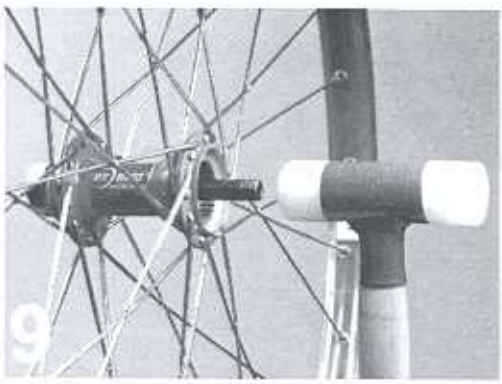

9. Achse aus dem Gehäuse entfernen.

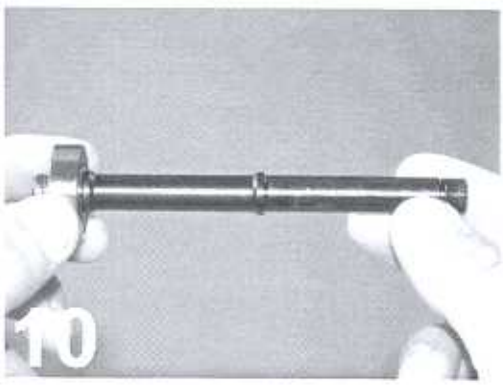

10. Kugellager von der Achse schieben.

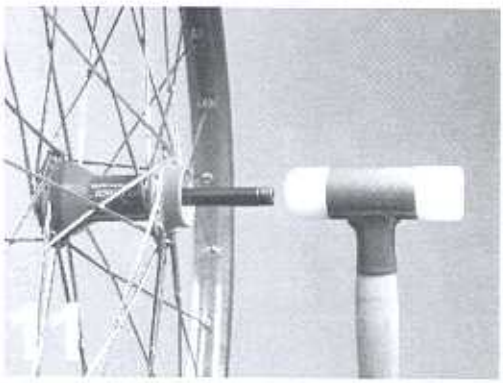

11. Schieben Sie die demontierte Achse 180° gedreht in das Nabengehäuse, bis die Achsschulter am Kugellager ansteht.
Mit Hilfe des Kunststoffhammers das zweite Kugellager herausschlagen.

12. Das alte Schmierfett im Nabengehäuse muss mit einer Zahnbürste gründlich entfernt werden (Reinigungsmittel verwenden).

Hinterradnabe`95 Kugellagermontage

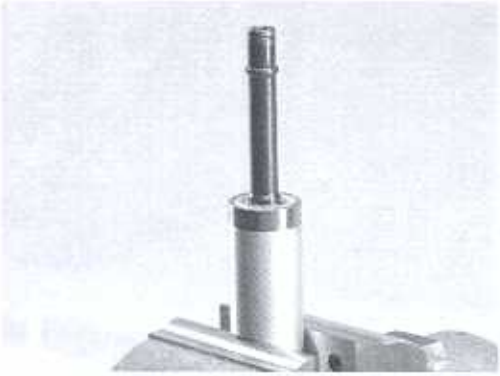

1. Lange HR-Montagebuchse in den Schraubstock spannen und kürzere Seite der Achse mit neuem Kugellager 6000 (graue Seite nach Oben) in die Buchse schieben.

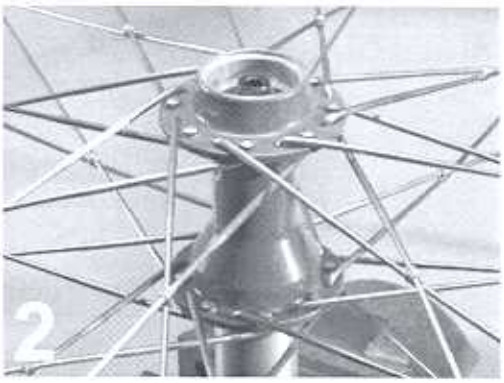

2. Laufrad mit der Antriebsseite auf die Achse schieben.

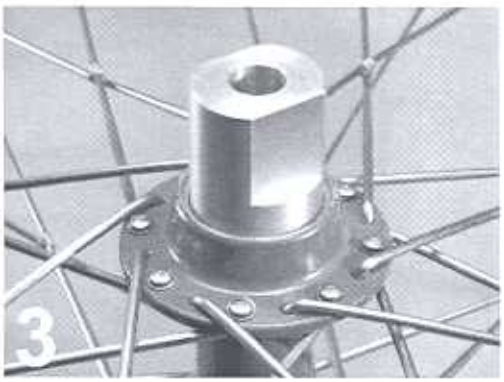

3. Die kurze Montagebuchse auf die Achse stecken.

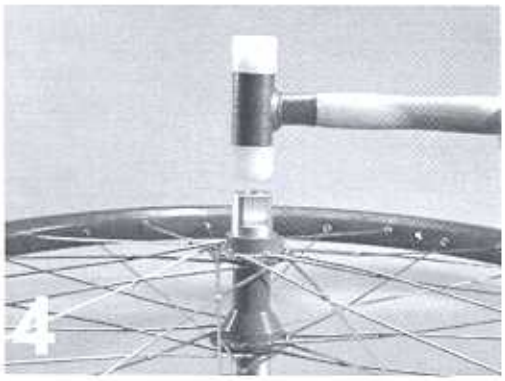

4. Mit dem Kunststoffhammer das erste Kugellager einpressen.

5. Die Achse ca. 10mm herausziehen. Das zweite Kugellager 6000 (schwarze Seite nach Oben) auf die Achse stecken.

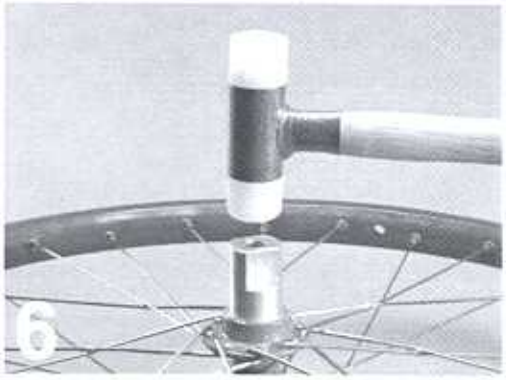

6. Die kurze HR-Montagebuchse auf die Achse schieben. Mit Hilfe des Kunststoffhammers das zweite Kugellager einpressen.
Kurze Montagebuchse entfernen.

Beim Drehen der Achse darf kein unregelmässiger Widerstand spürbar sein.
Ziehen und drücken Sie an der Achse um festzustellen ob kein seitliches Spiel vorhanden ist.

7. Mit einem Pinsel das Kugellager einfetten (handelsübliches Fett verwenden).

8. Abdeckscheibe mit Rand nach Innen vormontieren.

9. Dichtungsmontagewerkzeug auf die Achse legen.

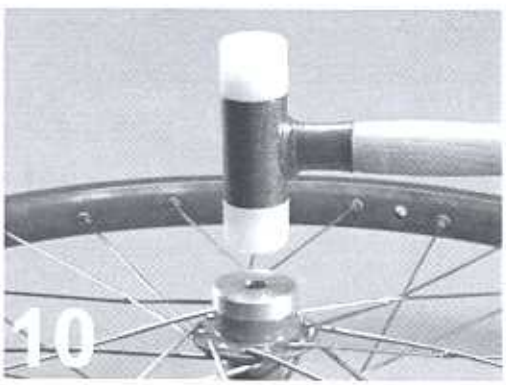

10. Mit dem Kunststoffhammer die Abdeckscheibe einpressen.

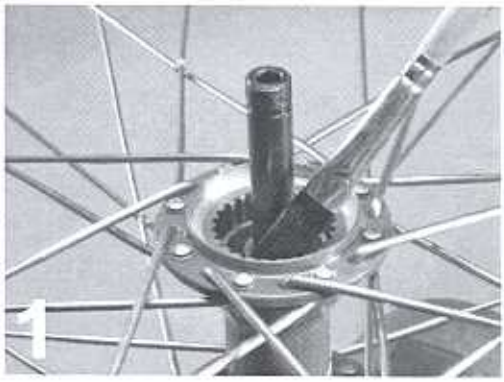

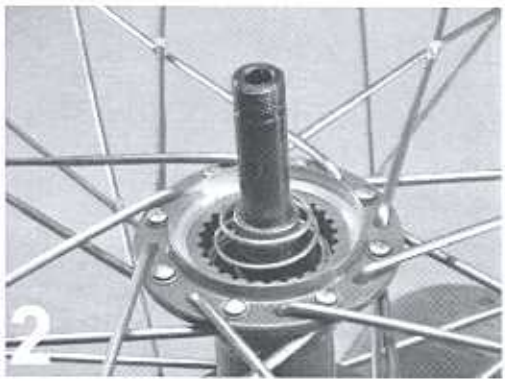

Montage Freilaufkörper `95

1. Achsenhalter im Schraubstock befestigen. Achse in Vorrichtung stecken.
   Gereinigte Verzahnung im Gehäuse leicht einfetten (DT Hügi Spezialfett verwenden).

2. Distanzhülse über die Achse bis ans Kugellager schieben. Feder einsetzen (grosser Durchmesser auf Lagerring) und um 180° nach links drehen, damit sie auf dem Lagerring aufliegt.

Zahnscheiben

Beide Zahnscheiben sorgfältig mit einem trockenen Lappen reinigen. Beide Zahnscheiben müssen untersucht werden. Stellen Sie dabei eine Beschädigung fest, müssen sie umgehend mit DT Hügi Originalteilen ersetzt werden.
Beide Teile gleichmässig mit **WENIG FETT** einfetten.

ACHTUNG :

Den Freilauf nicht mit normalem Fett einfetten, da dies die Funktion der Stirnradverzahnung beeinträchtigt. Auschliesslich das von DT Hügi empfohlene Spezialfett verwenden.

Bevor Sie die Zahnscheibe in den Rotor legen, müssen die Kugellager im Rotorgehäuse auf Ihren einwandfreien Lauf untersucht werden. Sollte ein Kugellager nicht in Ordnung sein muss der Rotor mit einem neuen oder einem Austauschrotor ersetzt werden.

3. Erste Zahnscheibe mit der Verzahnung nach Aussen in den Rotor einlegen.

4. Die Zweite Zahnscheibe auf die bereits Vormontierte legen.
   Bevor die Dichtung auf den Rotor montiert wird, muss die Dichtungslippe und deren Berührungsfläche am Rotor eingefettet werden

   Achten Sie darauf, dass die schwarze Seite der Dichtung auf dem Rotor liegt und drehen Sie die Dichtung so, dass die Dichtlippe in die Montagenut einschnappt.

5. Rotor mit neuer Dichtung und vormontierten Zahnscheiben auf die Achse stecken. Unterlagsscheibe auf die Achse montieren.

6. Endanschlag mit Schraubenschlüssel ca. 17Nm anziehen.

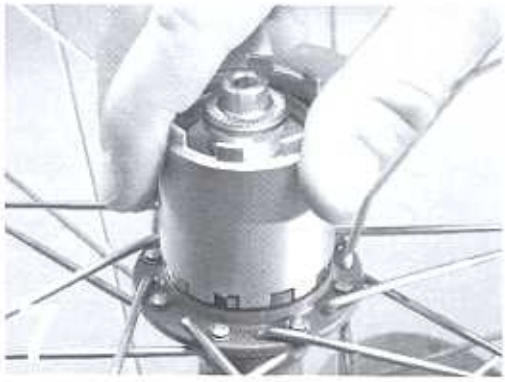

7. Um die genaue Position der Dichtung zu erreichen, wird die eine oder andere Seite des Montagewerkzeuges für die Dichtung verwendet.
   Legen Sie die Zähne des Montagewerkzeuges je nach Ausführung des Rotors so, dass sie zwischen die Zähne des Rotors passen (Shimano oder Campagnolo). Halten Sie das Werkzeug fest und drehen Sie nach links, während Sie einen kleinen Druck auf das Nabengehäuse ausüben.

8. Nach der Montage der Nabe muss eine Funktionsprüfung erfolgen, indem man ruckartig am Rotor dreht.

ACHTUNG :

Wenn die Zahnscheiben nicht einrasten, ist möglicherweise zuviel Fett im Freilauf vorhanden oder es wurde ein falsches Fett verwendet. In diesem Fall etwas Fett entfernen, resp. das richtige Fett verwenden.

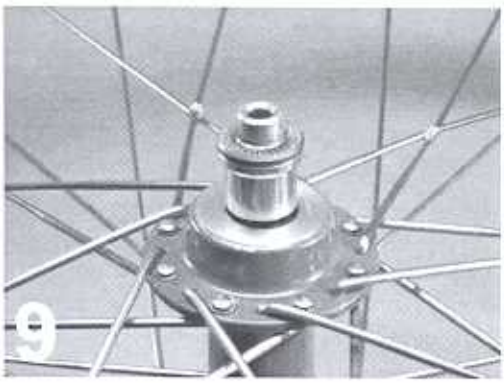

9. Linker Endanschlag auf die Achse stecken. Achten Sie darauf, dass der Endanschlag ganz einschnappt.

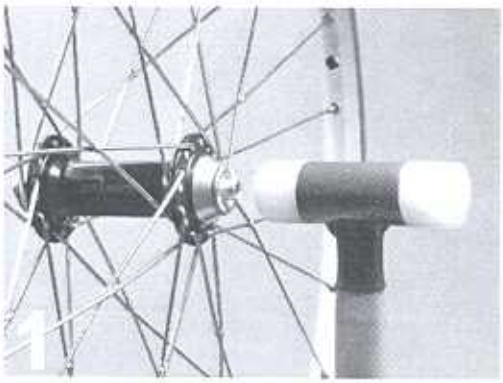

Vorderradnabe `95 Demontage

1. Achsenende mit Hilfe eines Kunststoffhammers bis an den Endanschlag schlagen.

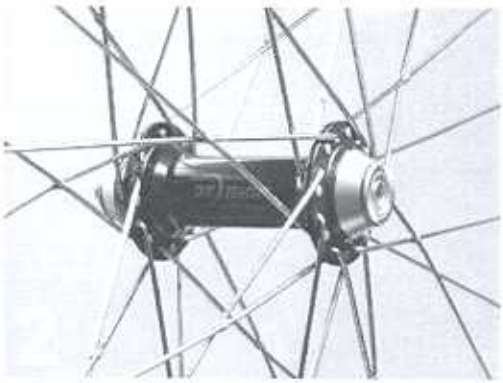

2. Endanschlag von Hand entfernen.

3. Achse aus Gehäuse schlagen.

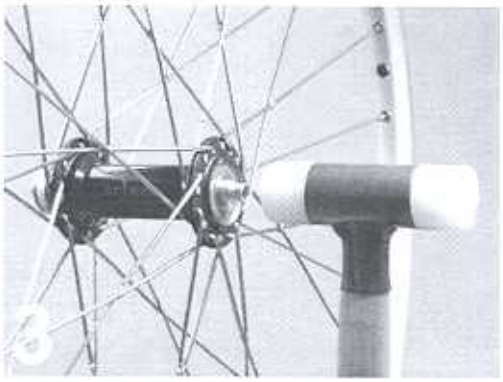

4. Endanschlag und Kugellager von der Achse schieben.

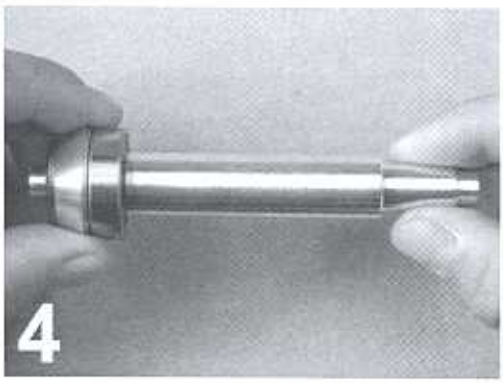

5. Achse wieder in das Nabengehäuse stecken und das zweite Kugellager aus dem Gehäuse schlagen.

ACHTUNG :

Alle Einzelteile müssen gereinigt, und auf ihren einwandfreien Zustand hin untersucht werden. Stellen Sie Risse oder äussere Beschädigung fest, dürfen diese Teile keinesfalls wieder eingesetzt werden, sondern müssen umgehend durch DT Hügi Originalteile ersetzt werden.

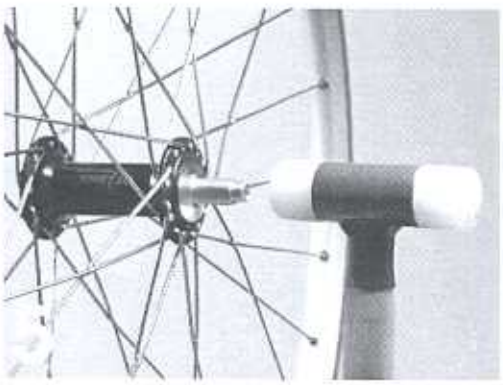

Vorderradnabe `95 Montage

1. VR-Montagebuchse in einen Schraubstock spannen. Neues Kugellager 6001 (schwarze Seite nach Innen) mit VR-Achse in die Buchse schieben.

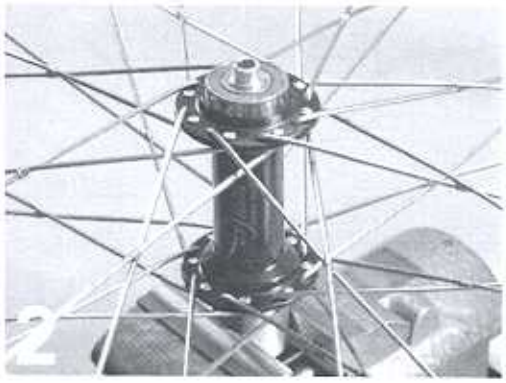

2. Laufrad auf die Achse schieben. Zweites Kugellager 6001 (schwarze Seite nach Innen) auf die Achse schieben.

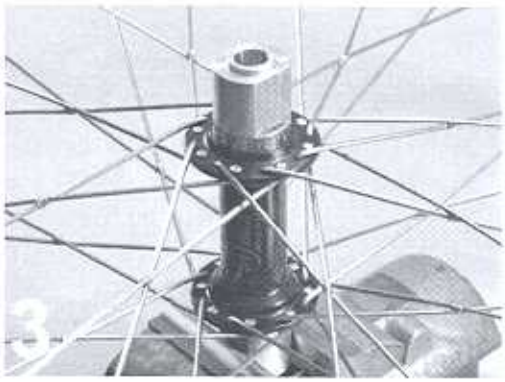

3. Mit der zweiten VR-Montagebuchse die Achse zentrieren.

4. Mit Hilfe eines Kunststoffhammers beide Kugellager einpressen.

Beim Drehen der Achse darf kein unregelmässiger Widerstand zu spüren sein.
Ziehen und drücken Sie an der Achse um festzustellen ob kein seitliches Spiel vorhanden ist.

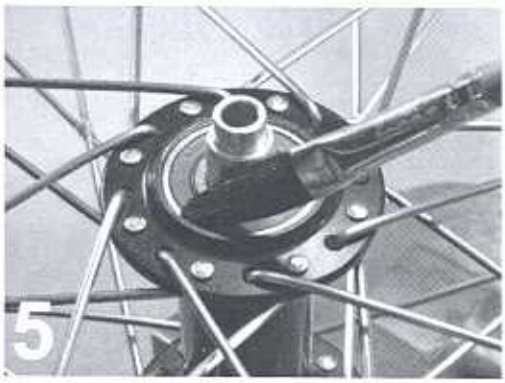

5. Mit dem Pinsel beide Kugellager gut einfetten (handelsübliches Fett verwenden).

6. Endanschlag aufstecken.

Ersatzteilliste Hinterrad MTB `95

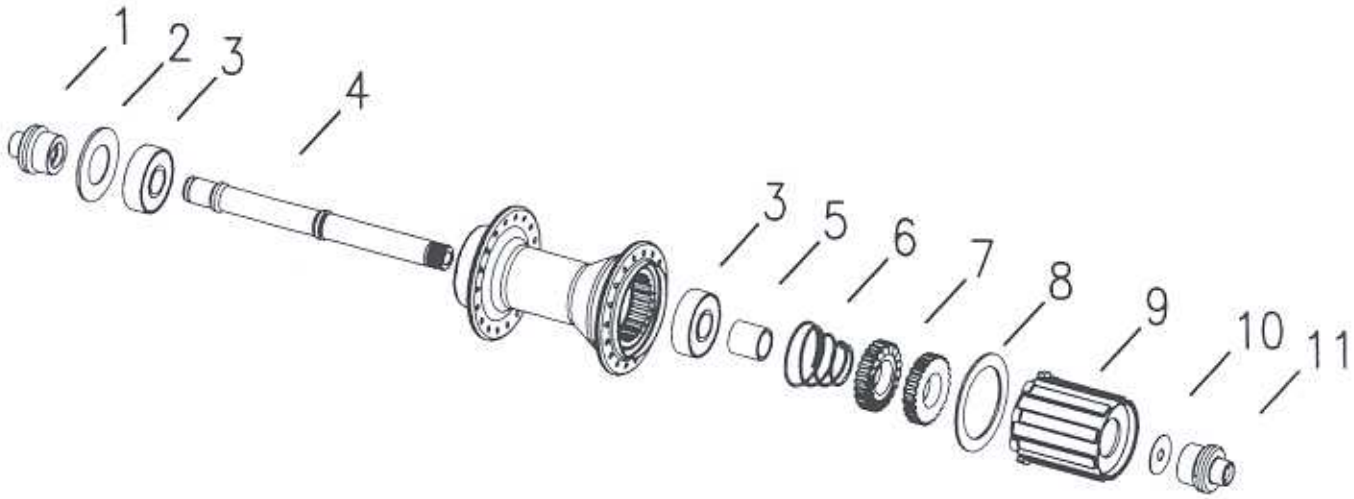

Pos.	Bezeichnung	Artikelnummer
1	HR-Endanschlag (135mm)	vxhxxx001213
2	HR-Abdeckscheibe	vxrxxx001016
3	Kugellager 6000	vxrxxx001002
4	HR-Achse	vxrxxx001004
5	Distanzbuchse 13,5mm (Stahl)	vxrxxx001003
6	Spiraldruckfeder	vxrxxx001008
7	Zahnscheibe	vxrxxx001006
8	Dichtring RS 905	vxrxxx001009
9	Rotor Alu/ Shimano	vxhxax001005
	Rotor Alu/ Campagnolo	vxhxcx001005
	Rotor Stahl/ Shimano	vxhxsx001005
	Rotor Titan/ Shimano	vxhxtx001005
10	MTB-Unterlagsscheibe (Rotor)	vxrxxx001019
11	HR-Endanschlag (Rotor)	vxhxxx001012

Ersatzteilliste Vorderrad MTB `95

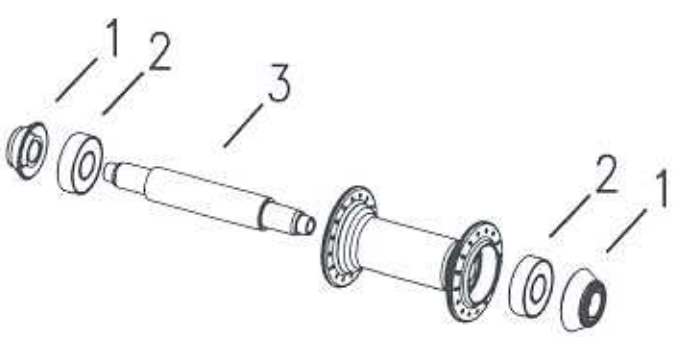

Pos.	Bezeichnung	Artikelnummer
1	VR-Endanschlag MTB	vvhmxx003003
2	Kugellager 6001	vvrmxx003005
3	VR-Achse MTB	vvrmxx003002

Ersatzteilliste Hinterrad Strasse `95

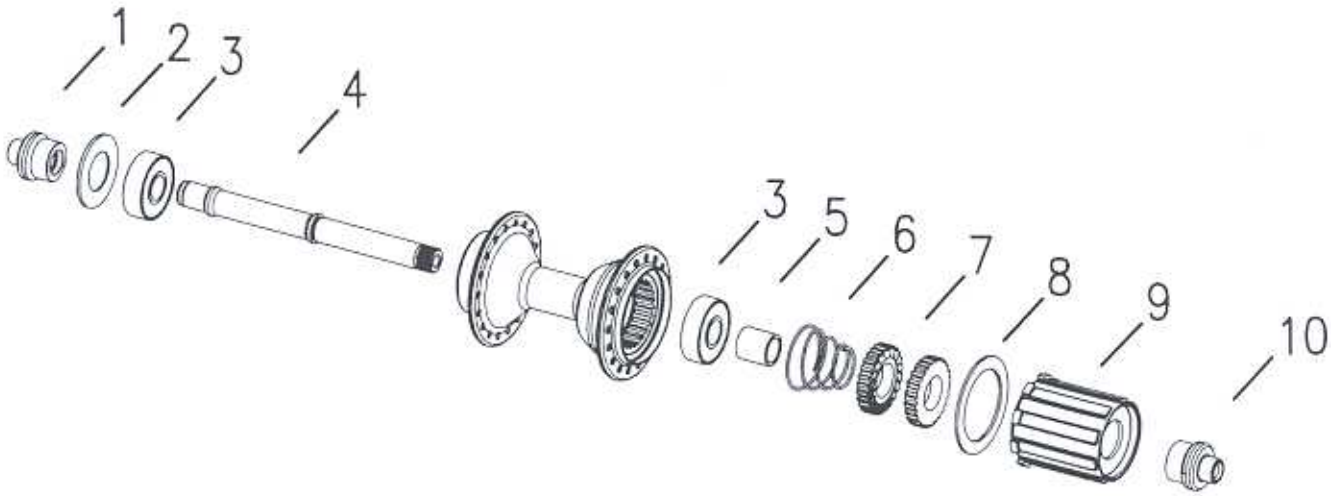

Pos.	Bezeichnung	Artikelnummer
1	HR-Endanschlag (130mm)	vxhxxx001013
2	HR-Abdeckscheibe	vxrxxx001016
3	Kugellager 6000	vxrxxx001002
4	HR-Achse	vxrxxx001004
5	Distanzbuchse 13,5mm (Stahl)	vxrxxx001003
6	Spiraldruckfeder	vxrxxx001008
7	Zahnscheibe	vxrxxx001006
8	Dichtring RS 905	vxrxxx001009
9	Rotor Alu/ Shimano	vxhxax001005
	Rotor Alu/ Campagnolo	vxhxcx001005
	Rotor Stahl/ Shimano	vxhxsx001005
	Rotor Titan/ Shimano	vxhxtx001005
10	HR-Endanschlag (Rotor)	vxhxxx001012

Ersatzteilliste Vorderrad Strasse `95

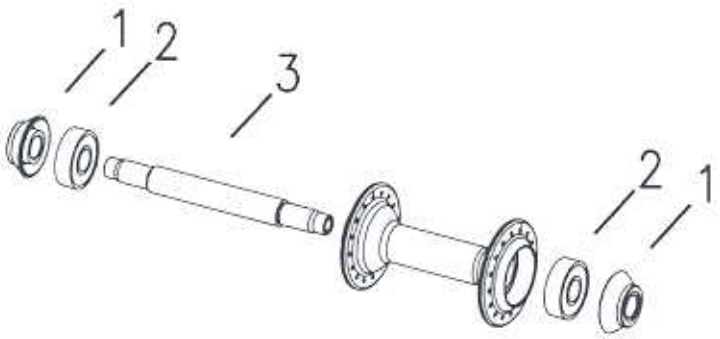

Pos.	Bezeichnung	Artikelnummer
1	VR-Endanschlag Strasse	vvhsxx002003
2	Kugellager 6000	vxrxxx001002
3	VR-Achse Strasse	vvrsxx002002

Garantiebestimmungen

DT Swiss AG mit Sitz in Biel (Schweiz) gewährt für die DT-Hügi Produkte ab Kaufdatum ein Jahr (12 Monate) Garantie auf Material- und Produktionsfehler.

DT Swiss AG repariert oder ersetzt Produkte, die nach Ihrem Ermessen als defekt anerkannt werden. Andere Ansprüche sind ausgeschlossen.

Kein Anspruch auf Garantieleistung besteht bei:

- Normaler Abnutzung von Verschleissteilen
- Unsachgemässer Montage oder in Verbindung mit nicht passenden Produkten
- Unsachgemässe Instandhaltung, Reparatur oder Veränderung
- Unsachgemässem Gebrauch, schlechte Behandlung, Missbrauch, Nachlässigkeit, Fahrlässigkeit, kommerzieller Gebrauch oder Einsatz bei Wettbewerben
- Lieferungs- und Transportschäden

DT Swiss AG, sowie die Händler lehnen jede Haftung für indirekte, unfallbedingte Schäden und Folgeschäden ab.

Bei einem Ersatzprodukt wird die Garantiefrist **nicht** verlängert!

Technische Änderungen vorbehalten.

Gerichtsstand und Erfüllungsort ist Biel (Schweiz).
Es gilt schweizerisches Recht.

Hauptsitz:

DT Swiss AG
Solothurnstrasse 1
Postfach 6023
CH – 2500 Biel/Bienne 6
Telefon +41 32 344 79 30
Telefax +41 32 341 91 52
Email: dtbike.ch@bluewin.ch
http:\\www.dtswiss.com

DT USA:

DT Swiss, Inc.
2493 Industrial Blvd.
USA – Grand Junction/CO 81505
Telefon +1 (970) 242 9232
Telefax +1 (970) 244 8918

Für weitere Informationen wenden Sie sich bitte an Ihren Importeur:

Version 01/09.1998